Orientalmotor

แร็คแอนด์พิเนียน L ซีรี่ส์

ขับด้วยสเต็ปปิ้งมอเตอร์ αSTEP AZ ซีรี่ส์

แร็คแอนด์พิเนียนนี้เป็นแอ็คชูเอเตอร์ไฟฟ้าที่มีการทำงานร่วมกันระหว่างระบบกลไกแร็คแอนด์พิเนียนกับมอเตอร์ และด้วย ABZO เซ็นเซอร์ที่ไม่ต้องใช้แบตเตอรี่ที่ถูกติดตั้งใน **AZ** ซีรี่ส์นั้น ทำให้มีความแม่นยำสูงในการเคลื่อนที่ไปยังตำแหน่งต่างๆและสามารถลำเลียงภาระหนักสูงสุดได้ถึง 100 กิโลกรัม **L** ซีรี่ส์นี้สามารถช่วยลดจำนวนส่วนประกอบซึ่งทำให้คุณสร้างเครื่องจักรได้รวดเร็วและลดพื้นที่ในการติดตั้งลงได้

ง่ายในการใช้งานระบบการเคลื่อนที่เชิงเส้น “กะทัดรัด” และ “มีความแข็งแรงสูง” ระบบแร็คแอนด์พิเนียนเป็นระบบกลไกที่เปลี่ยนจากการเคลื่อนที่แบบหมุนไปเป็นการเคลื่อนที่เชิงเส้น ระบบกลไกการเคลื่อนที่เชิงเส้นนี้ถูกออกแบบให้มีขนาดกะทัดรัด แต่สามารถลำเลียงภาระที่มีน้ำหนักมากได้ เนื่องจากส่วนประกอบที่ใช้นั้นมีความแข็งแรงสูง

โครงสร้างของแร็คที่เคลื่อนที่ในแนวดิ่ง

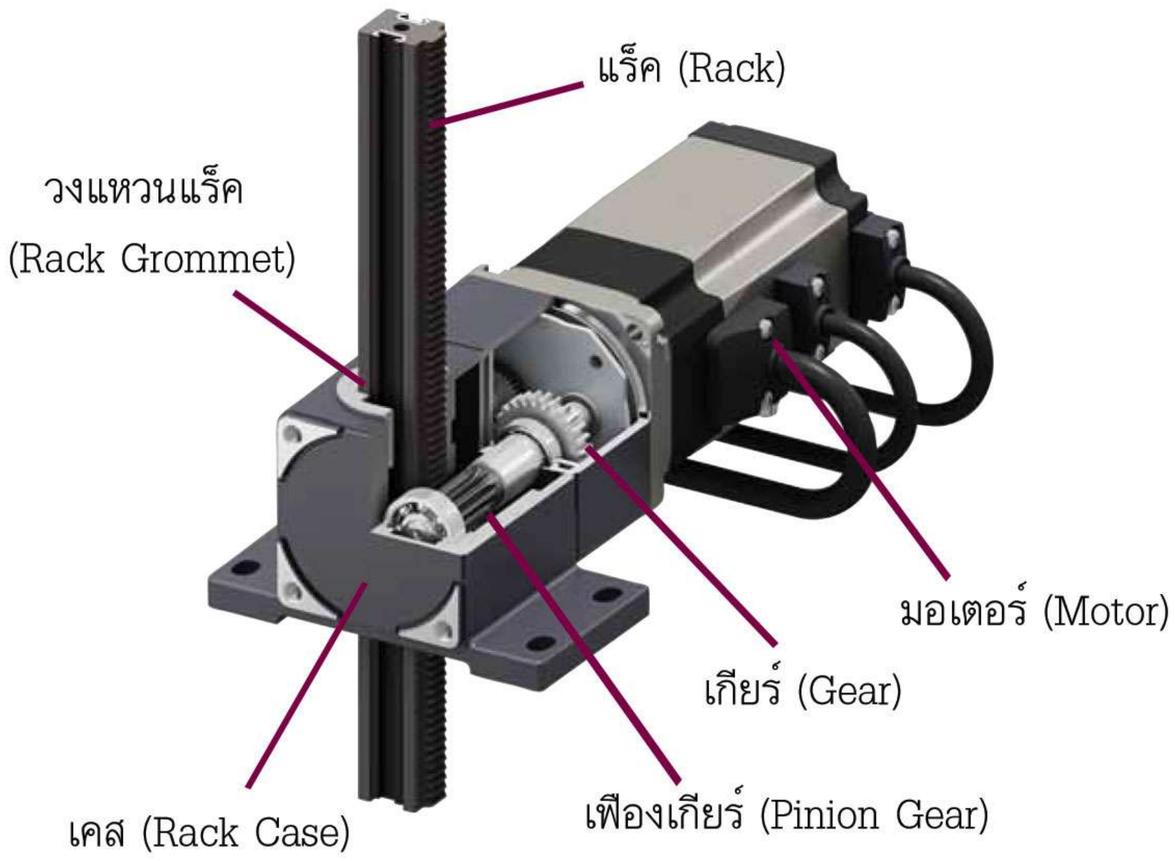

SCAN ME

ตรวจสอบข้อมูลเพิ่มเติมได้ที่เว็ปไซต์
คลิกที่นี้

ผลิตภัณฑ์ที่ใช้เป็นส่วนประกอบ

ราคา และระยะเวลาจัดส่ง

LM2B500AZAC-1
LINEAR MOTION
ราคา 20,830 บาท 15 วันทำการ

LM4F500AZAC-1
LINEAR MOTION
ราคา 22,168 บาท 15 วันทำการ

AZD-C
DRIVER AZ SERIES AC INPUT PULSE INPUT TYPE
ราคา 14,990 บาท 13 วันทำการ

AZD-CD
DRIVER AZ SERIES AC INPUT BUILT-IN CONTROLLER TYPE
ราคา 16,570 บาท 13 วันทำการ

*** สำหรับ L ซีรี่ส์นั้น จะมีรุ่นที่ขับด้วยเอซีมอเตอร์ชนิดปรับความเร็วได้ DSC ซีรี่ส์ ด้วย**
***กรุณาติดต่อโอเรียนทัล มอเตอร์ สำหรับข้อมูลเพิ่มเติม**

ฟังก์ชันเด่นของ L ซีรี่ส์

■ สามารถลำเลียงภาระในแนวดิ่งได้สูงสุดถึง 100 กิโลกรัม และมีสโตรกยาวสุด 1000 มม.

ด้วยความหลากหลายของความสามารถในการลำเลียงภาระและความยาวสโตรก ทำให้สะดวกในการเลือกใช้เพื่อประกอบเข้ากับเครื่องจักรของคุณ

ขนาดหน้าแปลน	น้ำหนักภาระที่ลำเลียงได้	สโตรก [มม.] 100	200	300	400	500	600	700	800	900	1000
60มม.	สูงสุด 30kg	●	●	●	●	●	●	●	●		
80มม.	สูงสุด 100kg	●	●	●	●	●	●	●	●	●	●

รองรับภาระได้สูง
และ
มีสโตรกยาว

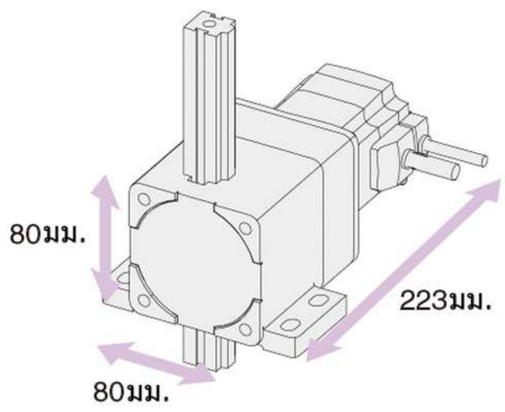

มีขนาดกะทัดรัดแต่สามารถรับลำเลียงภาระ
ได้สูงสุด 100 กิโลกรัม (มีเบรกแม่เหล็กไฟฟ้า)

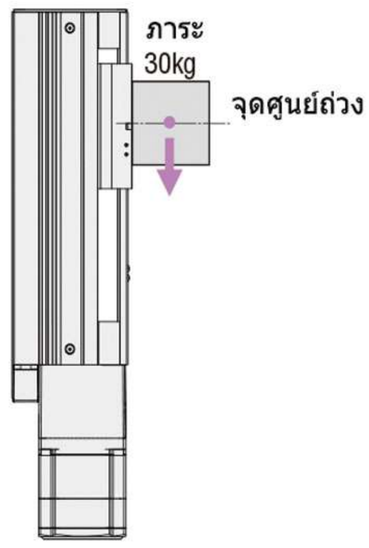

(ลิเนียร์สไลด์แบบใช้ไฟฟ้ากับระบบบอลสกรู)

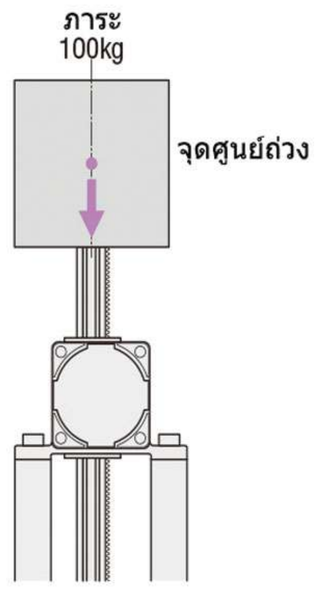

(ระบบแร็คแอนด์พิเนียน)
ถ้าไม่จำเป็นต้องพิจารณาเรื่องการติดตั้งไกด์ภายนอกเพื่อรองรับโมเมนต์ ก็สามารถลำเลียงภาระในลักษณะนี้ได้

ฟังก์ชันเด่นของ L ซีรี่ส์

■ ประหยัดพื้นที่

ด้วยการยึดปลายทั้งสองด้านของแร็คด้วยสกรู
ส่งผลให้มอเตอร์สามารถเคลื่อนที่ได้
ซึ่งการติดตั้งแบบนี้จะสามารถลดพื้นที่ในการติดตั้งลงได้

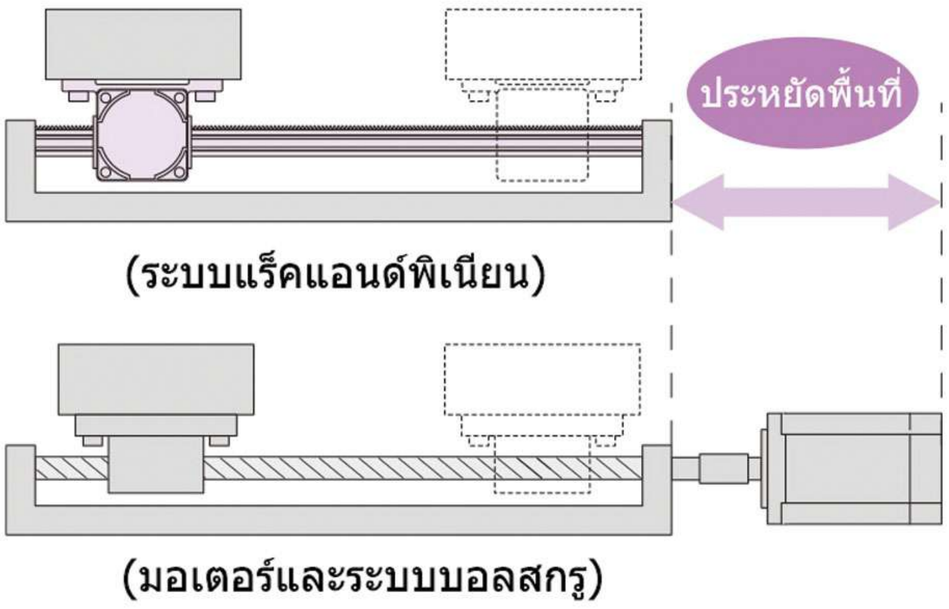

■ ลดเวลาตั้งแต่การออกแบบจนถึงเริ่มใช้งาน

ระบบแร็คแอนด์พิเนียนสามารถช่วยลดจำนวนชิ้นส่วนที่ใช้ในเครื่องจักร จึงส่งผลให้สามารถลดเวลาที่ใช้ในการออกแบบและประกอบเครื่องจักรลงได้

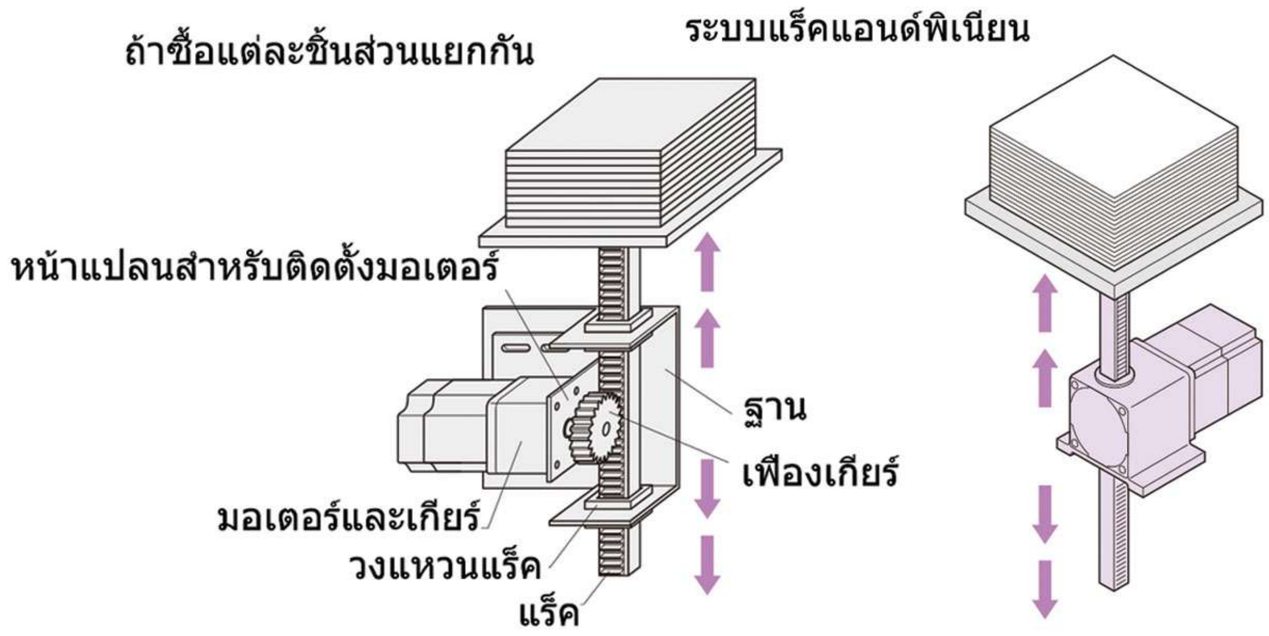

■ ตัวอย่างการใช้งาน

เนื่องจากมีความง่ายในการใช้งาน สามารถนำระบบแร็คแอนด์พิเนียนมาใช้ในงานต่างๆได้ ดังนี้

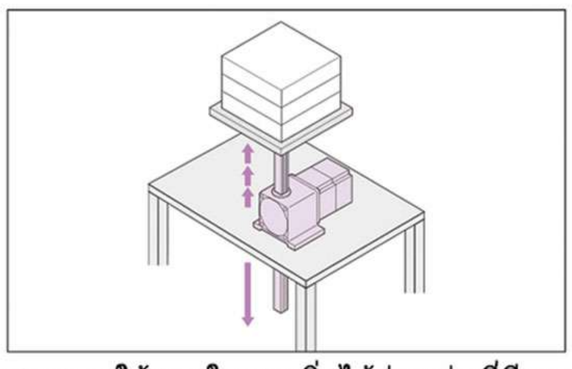

สามารถใช้งานในแนวดิ่งได้ง่าย รุ่นที่มีเบรกแม่เหล็กไฟฟ้า (Electromagnetic Brake) มีให้เลือกใช้สำหรับงานลำเลียงภาระในแนวดิ่ง

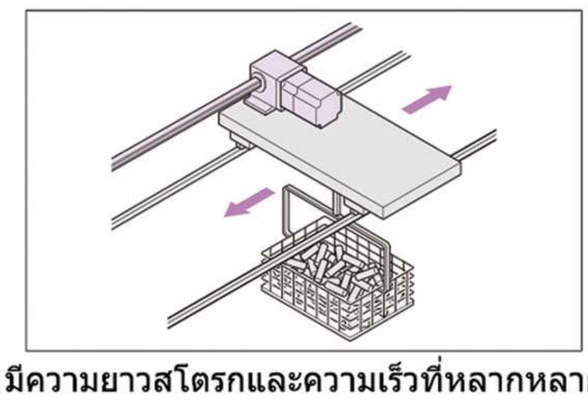

มีความยาวสโตรกและความเร็วที่หลากหลาย

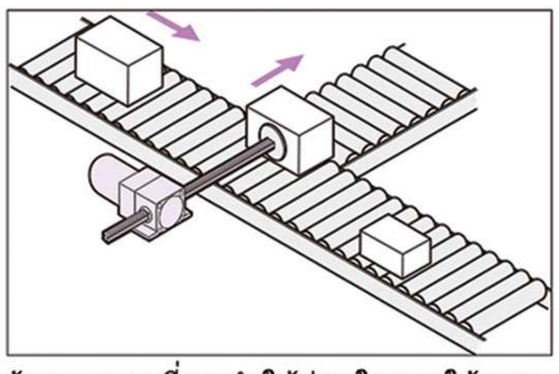

ด้วยแรงกดที่สูงทำให้ง่ายในการใช้งานแบบกดและดึง

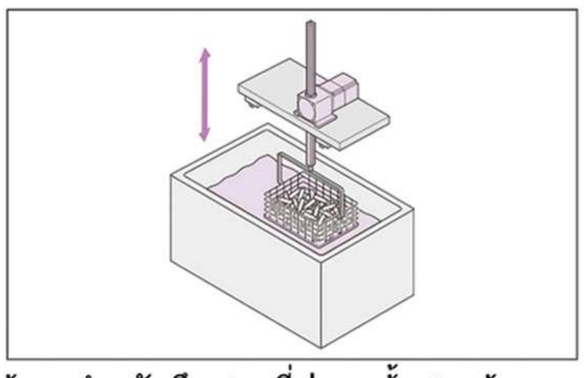

ด้วยรูสำหรับยึดสกรูที่ปลายทั้งสองด้านของแร็ค ทำให้สามารถยึดชิ้นงานได้ง่ายและมั่นคง

ตั้งค่าและกลับสู่ตำแหน่ง HOME ได้ง่ายด้วยระบบ Absolute ที่ถูกติดตั้งกับ αSTEP AZ ซีรี่ส์

ไม่ต้องใช้ HOME เซ็นเซอร์ภายนอก

เนื่องจากเป็นระบบ Absolute จึงไม่จำเป็นต้องใช้ HOME เซ็นเซอร์

ไม่จำเป็นต้องกลับตำแหน่ง HOME ถึงแม้ว่าแหล่งจ่ายไฟดับในขณะทำงาน

ข้อมูลของตำแหน่งก็ยังคงถูกเก็บไว้อยู่ หลังจากที่ระบบกลับสู่สถานะปกติ
มอเตอร์สามารถทำงานต่อได้โดยไม่จำเป็นต้องกลับสู่ตำแหน่ง HOME ก่อน

ไม่ต้องใช้แบตเตอรี่

เนื่องจากข้อมูลของตำแหน่งถูกจัดการด้วยระบบกลไกของ Absolute เซ็นเซอร์
ข้อมูลของตำแหน่งจะถูกเก็บรักษาไว้ถึงแม้ว่าจะไม่มีไฟฟ้าหรือมอเตอร์ถูกถอดออกจากไดรเวอร์ก็ตาม

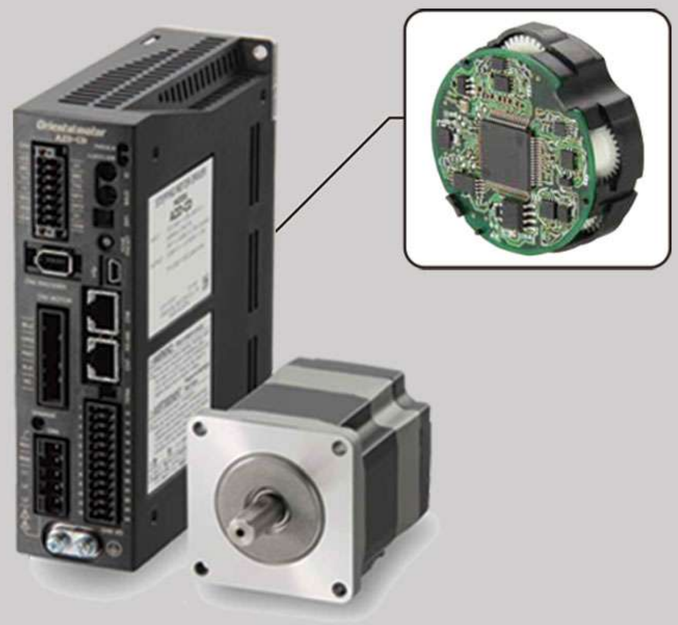

ABZO เซ็นเซอร์ ได้ถูกนำมาใช้
จึงสามารถรับรู้ตำแหน่งได้ตลอดเวลา

บริษัท วีก้า ออโตเมชั่น (2000) จำกัด
55/393 ม.7 ซ.พหลโยธิน 87 ถ.พหลโยธิน ต.หลักหก อ.เมืองปทุมธานี จ.ปทุมธานี 12000
โทร : 02-997-8800 ต่อ 110, 114 แฟกซ์. 02-997-8801
เว็บไซต์ : www.vegaauto.co.th อีเมล : vega2000@truemail.co.th
Line : @vega
SCAN ME